bathroom therapy

GARANTIE 2

Référence : **950506MIG**

MIROIR TABLETTE SUSP DUBAÏ - COULEUR : GRIS - LARG. 70CM - HAUT. 70CM

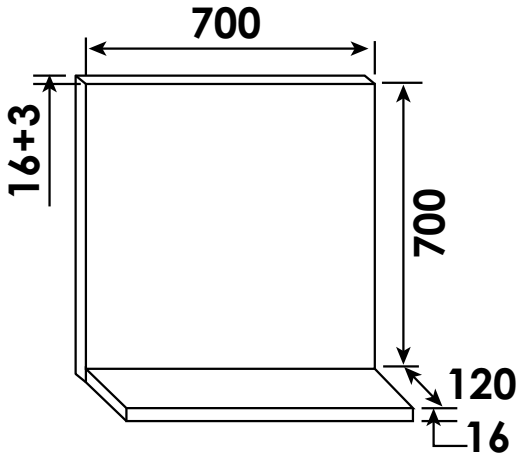

CARACTÉRISTIQUES	• Miroir tablette à suspendre, épaisseur : 3mm • Dimensions miroir : Largeur : 70cm x Hauteur : 70cm • Profondeur tablette : 12cm • Support en panneau mélanimés, épaisseur : 16mm • Couleur tablette & champ miroir : Gris • Livré sans visserie de fixation m
APPLICATIONS	Accessoires de salle de bain
CONDITIONS D'UTILISATION	Miroir à suspendre collé sur panneau mélaminé de 16 mm
COMPATIBILITÉ	Convient à tous les supports muraux
PRÉCAUTION D'EMPLOI	Respecter les conditions de mise en œuvre sur l'emballage et la notice.

SPECIFICATIONS D'INSTALLATION	Permet l'équipement sanitaire des salles de bains et cuisine.
	N'est pas adapté pour une application autre que celle décrite ci-dessus. Notre garantie porte sur les défauts de matière ou de fabrication et s'applique dans les conditions définies par le fabricant. La garantie ne couvre pas les consommables, l'usure normale, les pièces mobiles, les dommages dus aux chocs
PRESCRIPTION DE POSE	• Livré sans visserie de fixation et ni applique.

AYOR Water & Heating solutions - 13 place Francheville - BP 202- 24052 Périgueux CT Cedex 9 - Tél. 05 53 02 69 70 - www.ayor.fr

ayor